Kompakte KK-Linearmodule

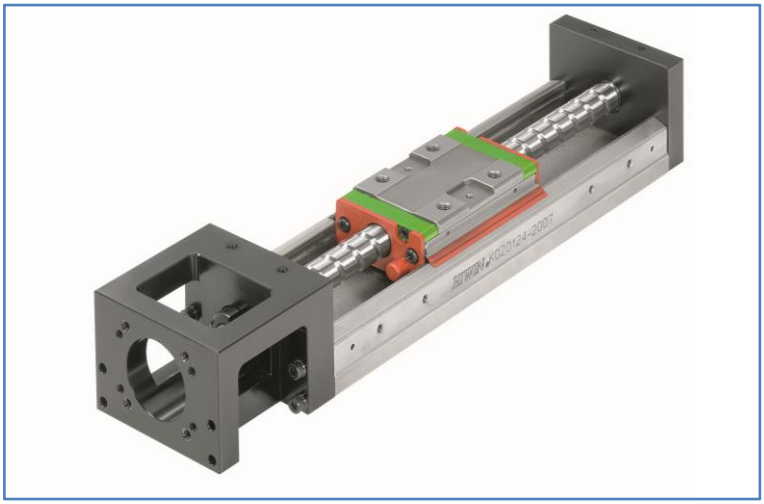

Einbaufertige KK-Linearmodule für unterschiedliche Positionieraufgaben

Die KK-Linearmodule sind kompakte Positionierachsen. Der Vorschub wird durch einen Kugelgewindetrieb erzeugt, der in einem Antriebsflansch „motorfertig“ gelagert ist. Die Bewegung wird durch eine Profilschienenführung geführt. Verschiedene Ausstattungen und Baugrößen passen die Linearachsen auf unterschiedliche Aufgaben an.

Vorteile:

- Module für Positionieraufgaben: KK-Linearmodule sind universell einsetzbar und als einbaufertige Module für viele Positionieraufgaben geeignet.
- Kompakt: Durch ihre kompakte und schlanke Bauweise sind KK-Linearmodule auch in Anwendungen mit geringem Platzangebot leicht zu integrieren.
- Anpassungsfähig und robust: Je nach Umgebungsanforderungen können KK-Linearmodule mit Faltenbalg- oder Blechabdeckung ausgestattet werden.
- Hohe Genauigkeit: Tragprofil und Laufwagen aus Stahl bieten eine optimale Steifigkeit und ermöglichen zusammen mit dem präzisen Kugelgewindetrieb und der Profilschienenführung hohe Genauigkeiten.

Gern beraten Sie die Produktspezialisten von DRECKSHAGE bei der Auswahl von kostengünstigen und kundenspezifischen Lösungen.

August Dreckshage
GmbH & Co. KG
Walter-Werning-Straße 7
D-33699 Bielefeld

Telefon +49 (0)521 92 59-0
Telefax +49 (0)521 92 59-139
E-Mail: info@dreckshage.de
Internet: www.dreckshage.de

HRA 8723, Bielefeld | Komplementärin:
Dreckshage Verwaltungsgesellschaft mbH
HRB 30007, Bielefeld | Geschäftsführer:
Christian Jordan, Christian Steffen