DRECKSHAGE

DAS PARADIES FÜR MASCHINENBAUER

KANYA®

BACHTEL GROUP

PRODUKTE NEWS SOMMER 2023

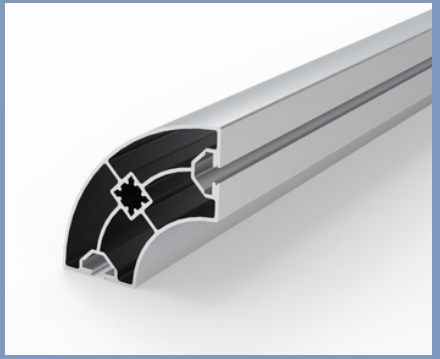

Profile

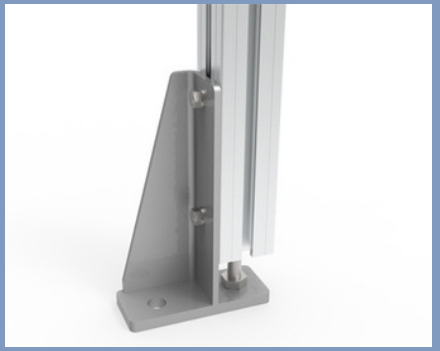

Zubehör

Juni 2023

NEUHEITEN

1. Online Katalog

2. Neue Produkte

- Radiusprofil 100x100, Typ A03-9
- Eckprofil 30x60, Typ B02-5
- Einhängeprofil Basis 30, Typ S91-013
- Einlageprofil, Typ A39-56, B39-56, C39-56
- Einlegeprofil PVC Basis 30, Typ B39-51
- Bodenverankerungswinkel, Typ C37-31
- Laschen, Typ A62-30, B62-30 und C62-30
- Doppel-Nutensteine, Typ A32-36 C32-46

3. **Produktoptimierungen**

- Griffleistenprofil, Typ B65-6
- Softlineprofil 30x30, Typ B01-8
- Halbrund-Dichtprofil, Typ A39-86
- Winkelprofil, Typ A30-4

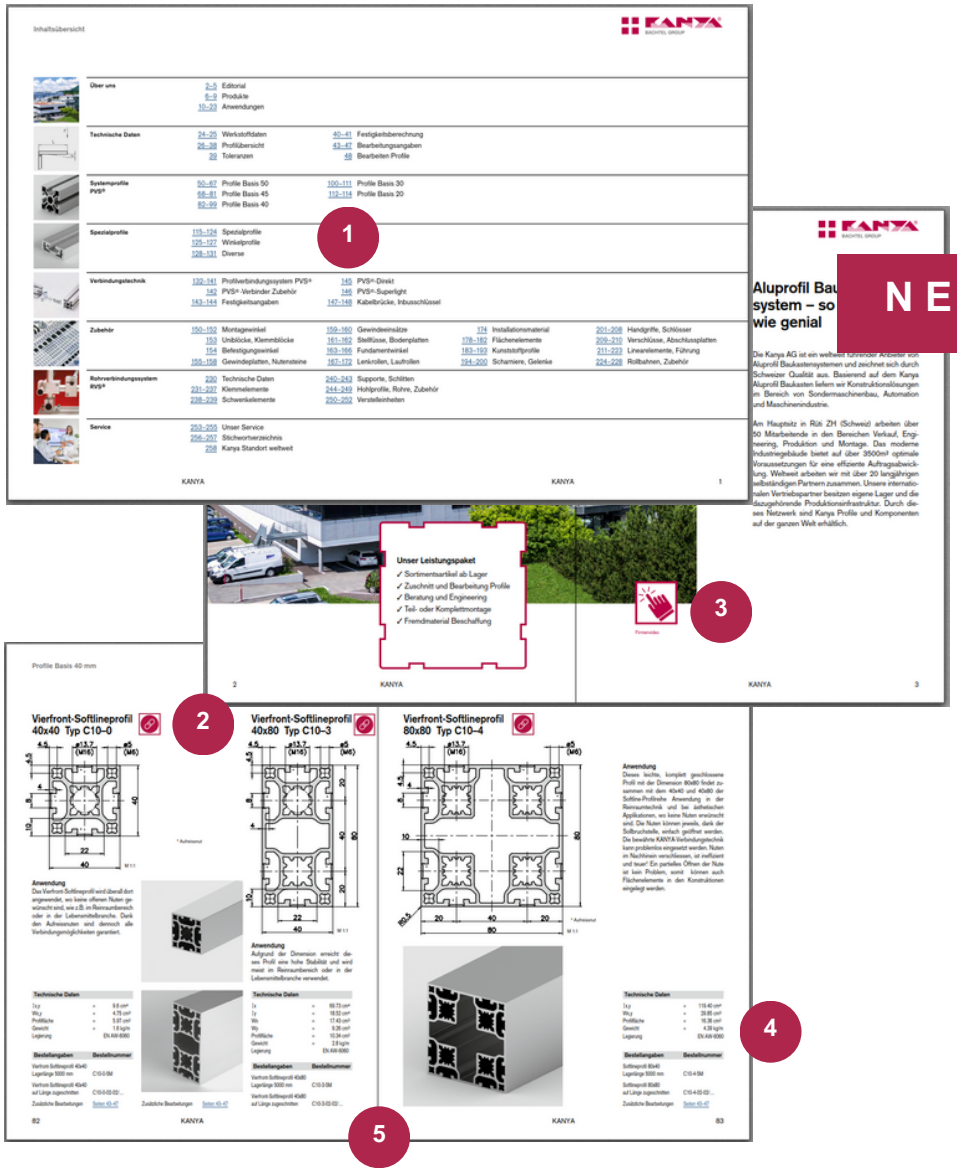

Online Katalog

N E U ! ONLINE KATALOG

1. Seitenverlinkungen zu den jeweiligen Produkten innerhalb des Kataloges
2. Direkter Link zur Website bei allen Aluprofilen (CAD-Download und Anfrage)
3. Video- oder Webseitenverlinkungen für mehr Informationen
4. Legierungsangaben bei allen Aluminiumprofilen (Technische Information)
5. Schnellere Benutzerführung durch Doppelseiten

Radiusprofil 100x100
Typ A03–9

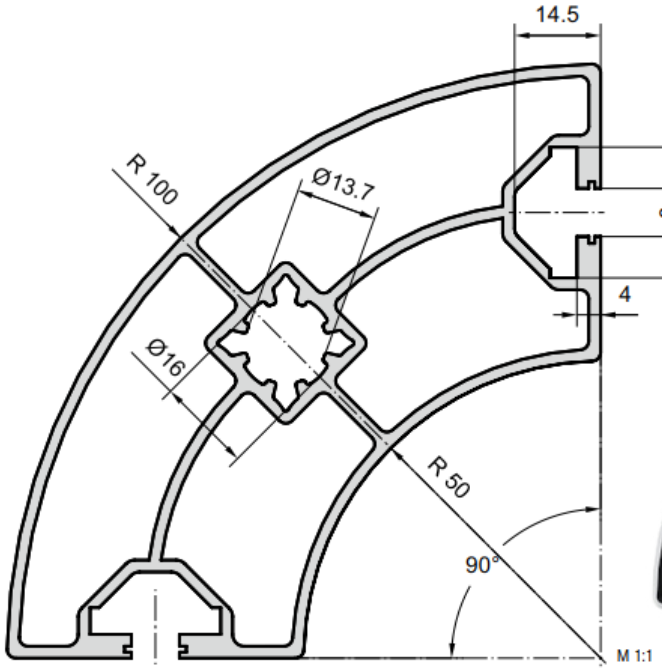

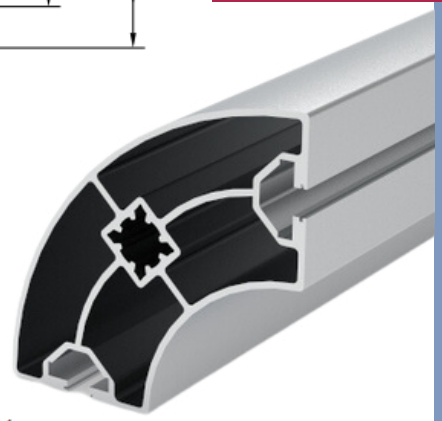

N E U ! ALUMINIUMPROFIL – BASIS 50

Radiusprofil 100x100 –
Dieses neue Profil überzeugt durch seine elegante Optik und verleiht Ihrer Konstruktion einen modernen Look.

Anwendung
An der Stirnseite des Profils befindet sich ein Kernloch, das eine einfache Montage für einen Stellfuss ermöglicht. Eine Abdeckung kann durch eine gelaserte Aluplatte erfolgen, die mittels Gewindereduzierhülse verschraubt wird.

Technische Daten		
Ix, y	=	100.0 cm^4
Wx, y	=	20.0 cm^3
Profilfläche	=	12.02 cm^2
Gewicht	=	3.2 kg/m
Legierung		EN AW-6063

Bestellangaben	Bestellnummer
Radiusprofil 100x100 Lagerlänge 5000 mmm	A03-9-5M
Radiusprofil 100x100 auf Länge zugeschnitten	A03-9-02-02/...
Zusätzliche Bearbeitungen	Seiten 43–47

CAD Download und Anfrage

Eckprofil 30x60
Typ B02–5

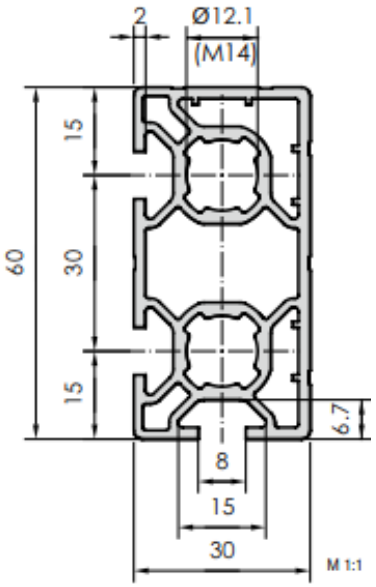

Anwendung
Eckprofile eignen sich für Maschinengestelle, Schutzvorrichtungen, Sicherheitsabtrennungen u.v.m.

Technische Daten		
Ix	=	5.92 cm^4
Iy	=	21.73 cm^4
Wx	=	7.24 cm^3
Wy	=	3.946 cm^3
Profilfläche	=	5.90 cm^2
Gewicht	=	1.6 kg/m
Legierung		EN AW-6063

Bestellangaben	Bestellnummer
Eckprofil 30x60 Lagerlänge 5000 mm	B02-5-5M
Eckprofil 30x60 auf Länge zugeschnitten	B02-5-02-02/...

BACHTEL GROUP

N E U ! ALUMINIUMPROFIL – BASIS 30

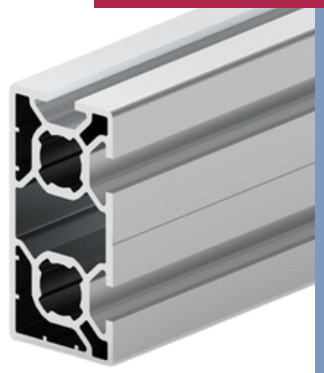

Eckprofil 30x60 –
vielseitig einsetzbar und
optimal für Verschalungen

CAD Download
und Anfrage

Einhängeprofil Basis 30
Typ S91–013

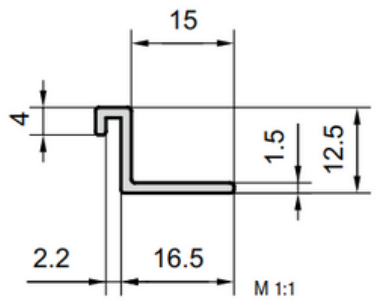

Anwendung
Das Einhängeprofil für Aluprofile der Basis 30 schliesst bündig mit dem Profil ab. Es dient zur Auflage von Flächenelemente wie Glas etc. Es werden hierfür keine Befestigungsschrauben benötigt.

Technische Daten	
Profilfläche	= 0.5 cm^2
Gewicht	= 0.14 kg/m
Legierung	EN AW-6063

Bestellangaben	Bestellnummer
Einhängeprofil Lagerlänge 5000 mm	S91-013-5M
Einhängeprofil auf Länge zugeschnitten	S91-013-02-02/...

BACHTEL GROUP

N E U ! ALUMINIUMPROFIL – BASIS 30

Einhängeprofil Basis 30 –
ermöglicht eine einfache und effiziente Montage

CAD Download und Anfrage

Einlageprofil

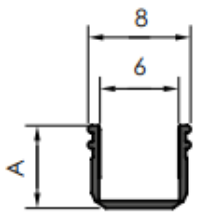

Anwendung
Für einfache Verglasungen (VSG-Gläser bis 6.7 mm) kann das Einlageprofil mit **Klebestreifen für Aluprofile der Basis 30, 40 und 50 angwendet werden.**

Ausführung
TPE-V

Massangaben	A
A39-56	14.5
C39-56	10
B39-56	6.7

Bestellangaben	Bestellnummer
Einlageprofil	**Basis 50**
Lagerlänge Rollen à 2x 50 m	A39-56
auf Länge zugeschnitten	A39-56-02-02/...
Einlageprofil	**Basis 40**
Lagerlänge Rollen à 2x 50 m	C39-56
auf Länge zugeschnitten	C39-56-02-02/...
Einlageprofil	**Basis 30**
Lagerlänge Rollen à 2x 50 m	B39-56
auf Länge zugeschnitten	B39-56-02-02/...

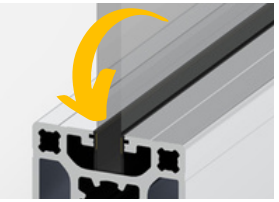

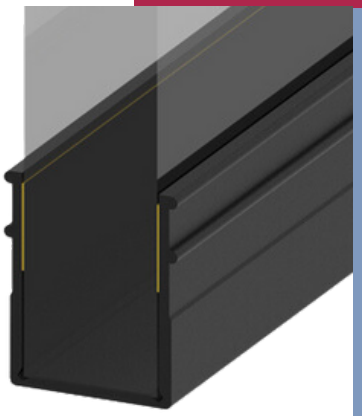

NEU! KUNSTSTOFFPROFIL – BASIS 30/40/50

Einlageprofil –
die ideale Lösung für das Einlegen von 6 mm Sicherheitsgläser

CAD Download und Anfrage

Einlegeprofil PVC Basis 30

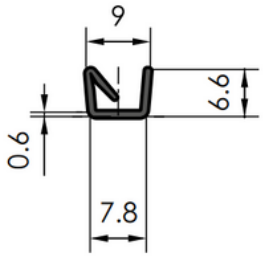

Anwendung
Das Einlegeprofil wird beim Einbau von Flächenelementen mit einer Dicke von 5 und 6 mm verwendet.

Ausführung:
PVC grau für Plattendicken: 5 und 6 mm

Bestellangaben	Bestellnummer
Einlegeprofil Basis 30	
Lagerlänge 5000 mm	B39-51-5M
auf Länge zugeschnitten	B39-51-02-02/...

BACHTEL GROUP

NEU! KUNSTSTOFFPROFIL – BASIS 30

Einlegeprofil PVC, Basis 30 –
speziell entwickelt für den Einbau von 5-6 mm Flächenelemente

CAD Download und Anfrage

Bodenverankerungswinkel

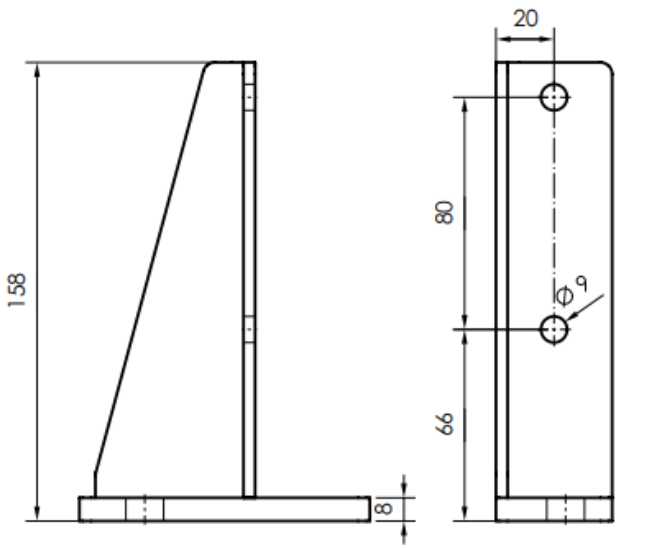

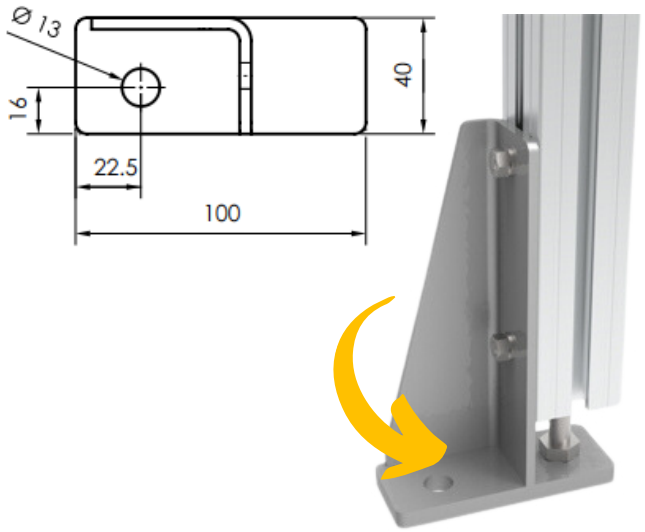

Anwendung
Der Bodenverankerungswinkel ermöglicht die einfache Bodenmontage von Aluprofilen der Baugrösse 40x40 und 40x80er inklusive Nivelliermöglichkeit.

Ausführung
Stahl, grau pulverbeschichtet

Befestigungssatz*
2 T-Schrauben
1 Nivellierschraube M10x60
1 Gewindeeinsatz A33-20

*Befestigungssatz: Bestellnummer mit -S ergänzen

Bestellangaben	Bestellnummer
Bodenbefestigungswinkel	C47-31(-S)*

BACHTEL GROUP

N E U ! ZUBEHÖR

Bodenverankerungswinkel –
die praktische Lösung zur einfachen Bodenmontage

CAD Download und Anfrage

Laschen

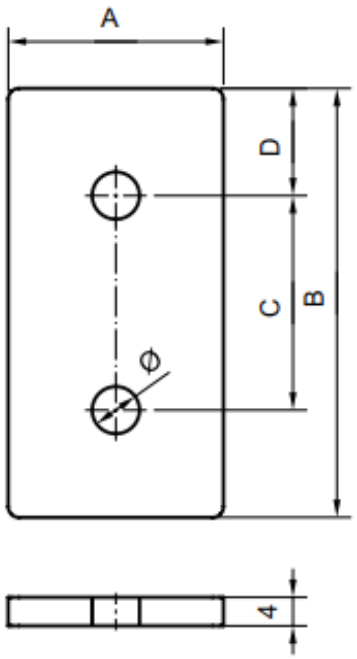

Anwendung

Die Laschen in den Grunddimensionen 30x60, 40x80 und 50x100 können universal eingesetzt werden und bieten viele Anwendungsmöglichkeiten.

Massangaben

	A	B	C	D	Ø
Basis 30	30	60	30	15	6.6
Basis 40	40	80	40	20	9
Basis 50	50	100	50	25	9

Bestellangaben	Bestellnummer
Laschen 30x60	B62-30
Laschen 40x80	C62-30

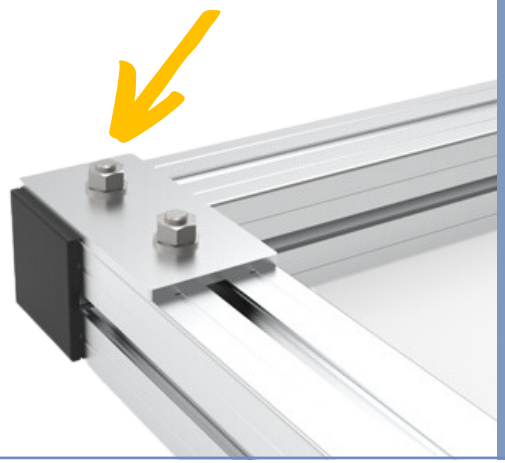

N E U ! ZUBEHÖR

Laschen –
universeller Einsatz für viele Anwendungsmöglichkeiten

CAD Download und Anfrage

Doppel-Nutensteine

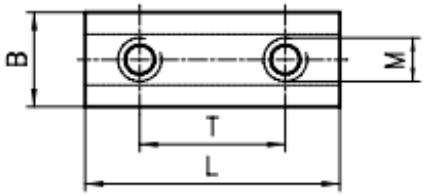

Massangaben

Doppelnutensteine

Profile Basis	B	H	L	T	M
50 (Kugel)	18	12.2	80	50	M8
40 (Kugel)	17	8	60	40	M8
50/45	14	7.8	48	33	M6
40 (Kugel)	13.6	5.9	38	28.7	M6

Doppelnutensteine schwenkbar

Profile Basis	B	H	L	T	M
50/45	14	7.8	40	30	M6
40 (Kugel)	13.6	5.9	40	30	M6
30	11	4.1	40	30	M6
30	11	4.1	30	18	M4

Anwendung

Doppelnutensteine werden für hoch belastete Profilverbindungen (Gewindeverbindung) verwendet. Doppelnutensteine schwenkbar ermöglichen den nachträglichen Anbau der Scharniere bzw. Schnellverschlüsse.

Bestellangaben			Bestellnummer
Doppelnutensteine	**Profile Basis**		
Gewinde M	**50**	**40**	**30**
M8	A32-84	C32-84	–
Doppelnutensteine schwenkbar			
M6	A32-67*	C32-67	B32-67
M6	A32-36*	C32-36	–
M4	–	–	B32-47

* für Basis 50+45

N E U ! ZUBEHÖR

Doppel-Nutensteine
Typ A32-36 und C32-36 –
Die neuen Doppelnutensteine passend in der Distanz zu den Direktverbindern, vereinfachen die Montage.

CAD Download und Anfrage

Griffleistenprofil
Typ B65–6

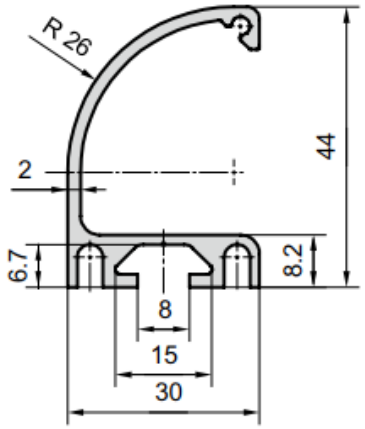

Anwendung
Die Griffleiste kann als Schubladengriff aber auch als Tür- oder Fenstergriff eingesetzt werden.

Technische Daten		
Profilfläche	=	2.37 cm²
Gewicht	=	0.64 kg/m
Legierung		EN AW-6063

Bestellangaben	Bestellnummer
Griffleistenprofil 30x44 Lagerlänge 5000 mm	B65-6-5M
Griffleistenprofil 30x44 auf Länge zugeschnitten	B65-6-02-02/...

PRODUKTOPTIMIERUNG

Griffleistenprofil –
Neu bietet das Griffleistenprofil eine Befestigungsmöglichkeit von der Rückseite her durch eine Nut der Basis B.

CAD Download und Anfrage

Softlineprofil 30x30
Typ B01–8

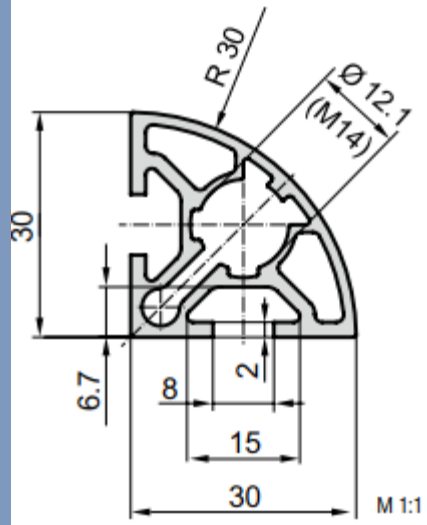

Anwendung
Ein Profil für den Bau von Möbeln, Vitrinen und anderen Gegenständen, bei denen störende Kanten nicht vorgesehen oder sogar unerwünscht sind.

Technische Daten		
Ix, y	=	2.16 cm^4
Wx, y	=	1.44 cm^3
Cross-section area	=	2.56 cm^2
Profilfläche	=	0.7 kg/m
Gewicht		EN AW-6060

Bestellangaben	Bestellnummer
Softlineprofil 30x30 Lagerlänge 5000 mm	B01-8-5M
Softlineprofil 30x30 auf Länge zugeschnitten	B01-8-02-02/...
Zusätzliche Bearbeitungen	Seiten 43–47

BACHTEL GROUP

PRODUKTOPTIMIERUNG

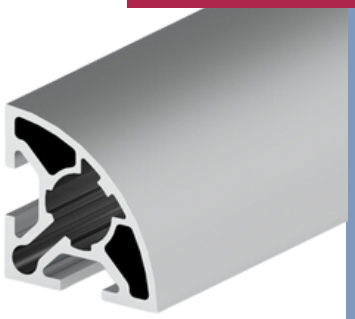

Softlineprofil 30x30 –
Der neue Querschnitt bietet eine erhöhte Stabilität und verhindert das Öffnen beim starken Anziehen mit einem Doppelgehrungsverbinder.

CAD Download und Anfrage

Halbrund-Dichtprofil

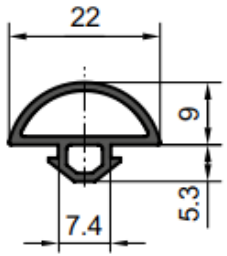

Anwendung
Das Halbrund-Dichtprofil lässt sich auf beinahe allen Querschnitten der Basis 50, 45, 40, 30 und 20 in die Nute einbringen. Wird als Abdichtung jeglicher Art verwendet, meist auch in der Reinraumtechnik.

Ausführung
Material TPE 65, schwarz

Bestellangaben	Bestellnummer
Halbrund-Dichtprofil	
Lagerlänge Rollen à 25 m	A39-86-25M
auf Länge zugeschnitten	A39-86-02-02/...

BACHTEL GROUP

PRODUKTOPTIMIERUNG

Halbrunddichtprofil –
Das überarbeitete Halbrunddichtprofil ist jetzt auch in sämtlichen Profilen mit Basis 30 montierbar und bietet eine verbesserte Montage.

CAD Download und Anfrage

Winkelprofil
Typ A30–4

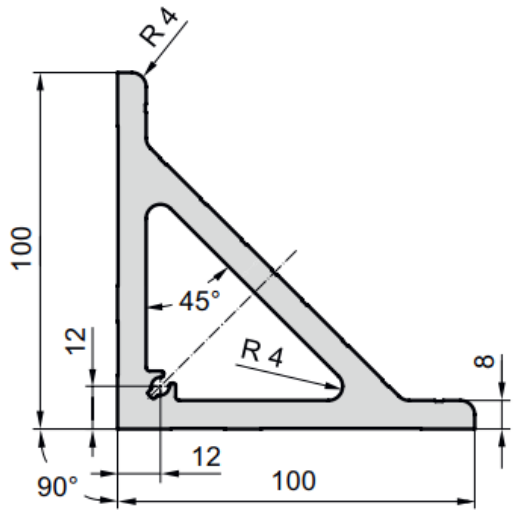

Anwendung

Diese sehr stabilen Winkelprofile werden als Ausgangsmaterial für die Montagewinkel verwendet. Zudem dienen sie als Verstärkungen hoch belasteter Konstruktionen.

Technische Daten	
Profilfläche	= 23.63 cm^2
Gewicht	= 6.38 kg/m
Legierung	EN AW-6060

Bestellangaben	Bestellnummer
Winkelprofil 100x100 roh Lagerlänge 3000 mm	A30-4-3M
Winkelprofil 100x100 roh auf Länge zugeschnitten	A30-4-02-02/...

BACHTEL GROUP

PRODUKTOPTIMIERUNG

Winkelprofil 100x100 –
Der neue Querschnitt des Winkelprofils beinhaltet ein direkt geschnittenes M6-Gewinde, wodurch ein zuvor eingepresstes Element entfällt und die Befestigung verbessert wird.

CAD Download und Anfrage

DRECKSHAGE

DAS PARADIES FÜR MASCHINENBAUER

Werkstoffe

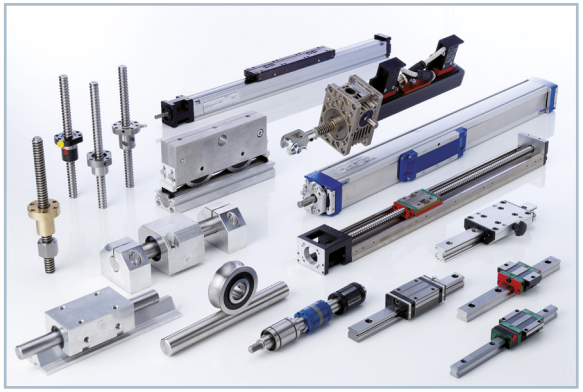

Lineartechnik

Technische Walzen

Profile + Systeme

August Dreckshage GmbH & Co. KG
Walter-Werning-Straße 7· D-33699 Bielefeld· Telefon: +49 (0)521 9259-0· Fax: +49 (0)521 9259-139
info@dreckshage.de· www.dreckshage.de

XXX